SPECTRA-JWS MONITORE

4. GENERATION

MERKMALE

- Robustes Gehäuse
- Aluminiumfront Schutzklasse IP65
- Monitor mit 8" bis 21.5" Industrie-Display
- Standardmäßig PCAP Touchscreen
  Resistiv & ohne Touch auch erhältlich
- Wand-, Tisch- Montage

Spectra GmbH & Co. KG
vertrieb@spectra.de

Niederlassung Österreich
info@spectra-austria.at

Spectra (Schweiz) AG
info@spectra.ch

SPECTRA-JWS-M411-SERIE

TECHNISCHE DATEN

Modell	Spectra-JWS080-M411	Spectra-JWS101-M411	Spectra-JWS104-M411	Spectra-JWS116-M411
Artikelnr.	161703	161699	161700	161701

DISPLAY

Bildschirmgröße Seitenverhältnis	8" 4:3	10.1" 16:10	10.4" 4:3	11.6" 16:9
Auflösung	1024 x 768	1280 x 800	1024 x 768	1920 x 1080
Helligkeit cd/m²	350			
Touchscreen	PCAP 10-point / Härte: 7 Mohs / Transparenz: 90% (± 3%) (optional: resistiv oder ohne Touch)			

SCHNITTSTELLEN

Grafik	1x HDMI, 1x DVI, 1x VGA
Sonstige	1x RJ45-USB für Touchscreen

MECHANISCHE DATEN & UMGEBUNGSBEDINGUNGEN

Gehäuse	IP65 Front / Aluminium / Farbe: silber			
Montagemöglichkeiten	Wand, Tisch, VESA 75 / VESA 100			
Maße (B x H x T)	201 x 176,5 x 44,9 mm	261,4 x 185,4 x 51 mm	259,4 x 224,7 x 50,8 mm	305,9 x 211.2 x 48,5 mm
Gewicht	2,2 kg	3,2 kg	3,4 kg	4,0 kg
Betriebstemperatur	-10°C bis +60 °C			
Lagertemperatur	-40°C bis +85°C			
Stromversorgung	12 V DC, AC 110-240V, 50/60Hz			

ANSCHLÜSSE & BAUFORM

SPECTRA-JWS-M411-SERIE

TECHNISCHE DATEN

Modell	Spectra-JWS120-M411	Spectra-JWS150-M411	Spectra-JWS156-M411
Artikelnr.	161702	161704	161705
DISPLAY			
Bildschirmgröße Seitenverhältnis	12" 4:3	15" 4:3	15.6" 16:9
Auflösung	1024 x 768	1024 x 768	1920 x 1080
Helligkeit cd/m²	350		
Touchscreen	PCAP 10-point / Härte: 7 Mohs / Transparenz: 90% (± 3%) (optional: resistiv oder ohne Touch)		
SCHNITTSTELLEN			
Grafik	1x HDMI, 1x DVI, 1x VGA		
Sonstige	1x RJ45-USB für Touchscreen		
MECHANISCHE DATEN & UMGEBUNGSBEDINGUNGEN			
Gehäuse	IP65 Front / Aluminium / Farbe: silber		
Montagemöglichkeiten	Wand, Tisch, VESA 75 / VESA 100		
Maße (B x H x T)	291,7 x 250,5 x 59,7 mm	350,5 x 296,4 x 59,7 mm	389,6 x 264 x 52 mm
Gewicht	4,0 kg	5,1 kg	5,2 kg
Betriebstemperatur	-10°C bis +60 °C		
Lagertemperatur	-40°C bis +85°C		
Stromversorgung	12 V DC, AC 110-240V, 50/60Hz		

Modell	Spectra-JWS170-M411	Spectra-JWS173-M411	Spectra-JWS190-M411	Spectra-JWS191-M411	Spectra-JWS215-M411
Artikelnr.	161706	161707	160500	161708	160501
DISPLAY					
Bildschirmgröße Seitenverhältnis	17" 4:3	17.3" 16:9	19" 4:3	19.1" 16:10	21.5" 16:9
Auflösung	1280 x 1024	1920 x 1080	1280 x 1024	1440 x 900	1920 x 1080
Helligkeit cd/m²	350				
Touchscreen	PCAP 10-point / Härte: 7 Mohs / Transparenz: 90% (± 3%) (optional: resistiv oder ohne Touch)				
WEITERES					
Grafik	1x HDMI, 1x DVI, 1x VGA				
Sonstige	1x RJ45-USB für Touchscreen				
MECHANISCHE DATEN & UMGEBUNGSBEDINGUNGEN					
Gehäuse	IP65 Front / Aluminium / Farbe: silber				
Montagemöglichkeiten	Wand, Tisch, VESA 75 / VESA 100				
Maße (B x H x T)	383,3 x 340,7 x 61,9 mm	427,7 x 285,4 x 62,4 mm	423,3 x 372,9x 59,9 mm	455,5 x 328,2 x 60,8 mm	522 x 338,4 x 62,6 mm
Gewicht	5,9 kg	5,9 kg	7,0 kg	7,0 kg	7,3 kg
Betriebstemperatur	-10°C bis +60 °C				
Lagertemperatur	-40°C bis +85°C				
Stromversorgung	12 V DC, AC 110-240V, 50/60Hz				

Spectra GmbH & Co. KG
vertrieb@spectra.de

Niederlassung Österreich
info@spectra-austria.at

Spectra (Schweiz) AG
info@spectra.ch

SPECTRA-JWS-M411-SERIE

ABMESSUNGEN

Spectra-JWS-080

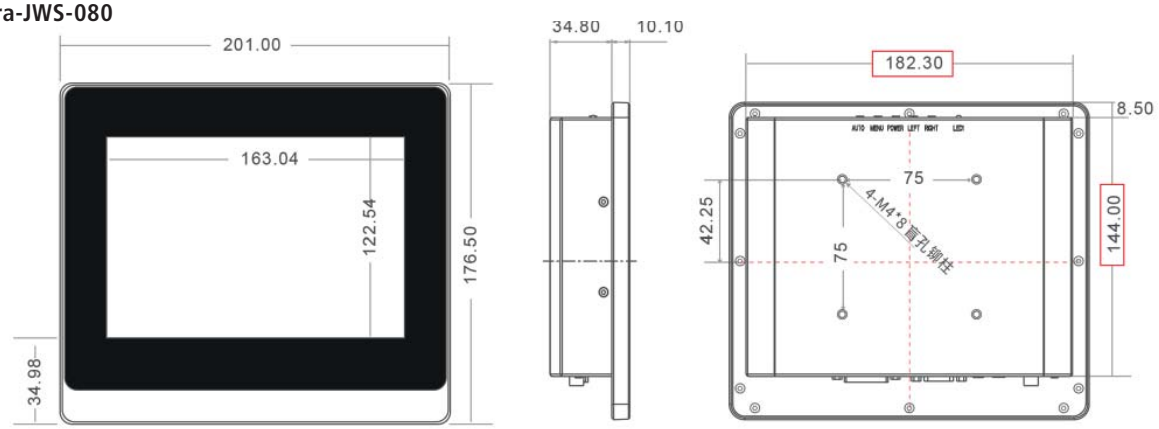

Spectra-JWS-101

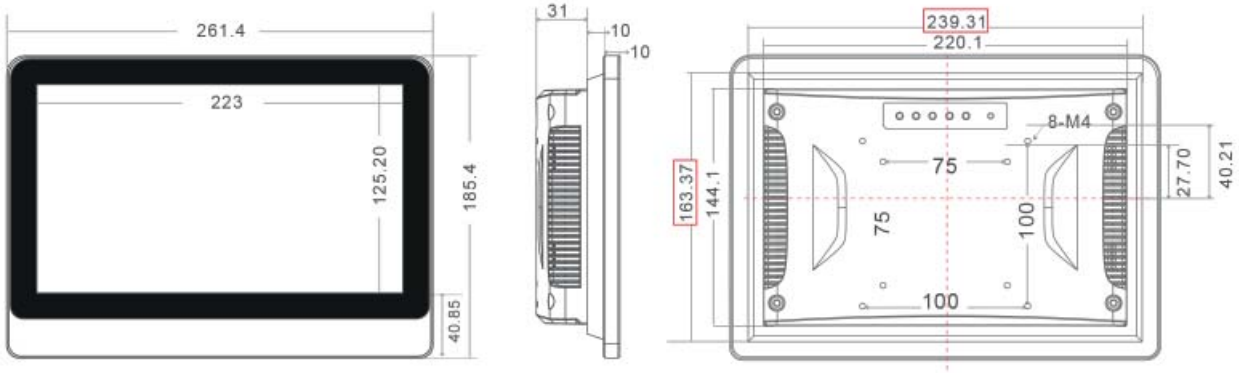

Spectra-JWS-104

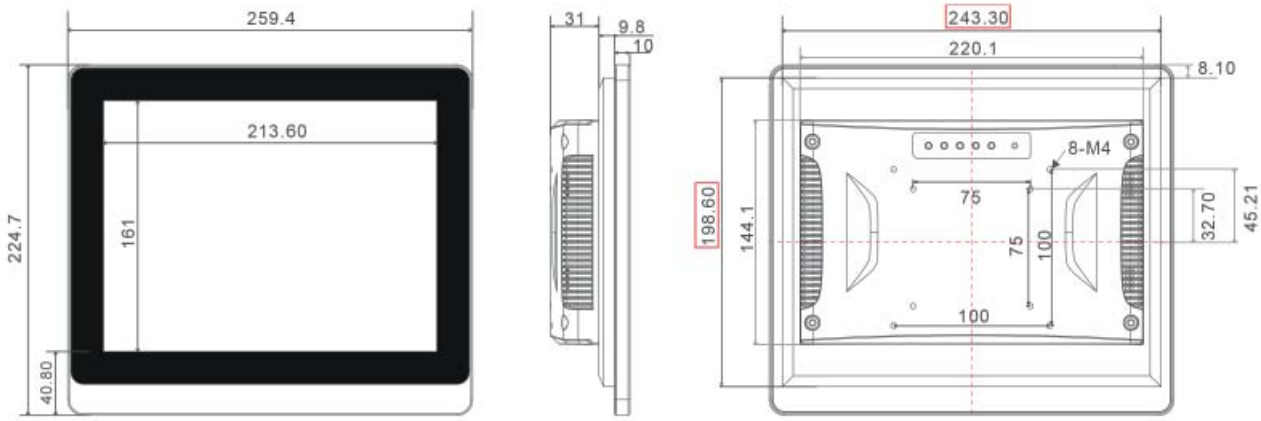

Einheit: mm / Toleranz: ±0,5mm

SPECTRA-JWS-M411-SERIE

ABMESSUNGEN

Spectra-JWS-116

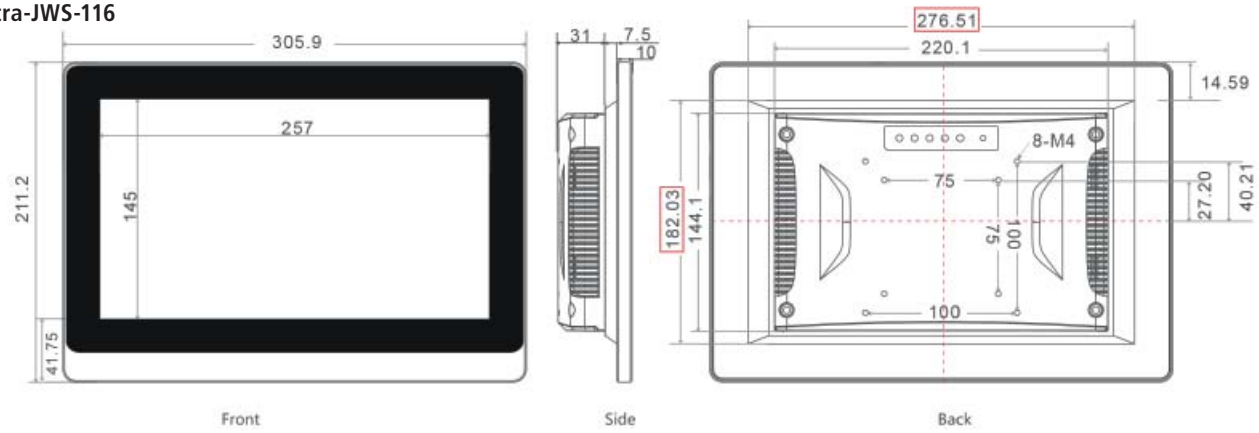

Spectra-JWS-120

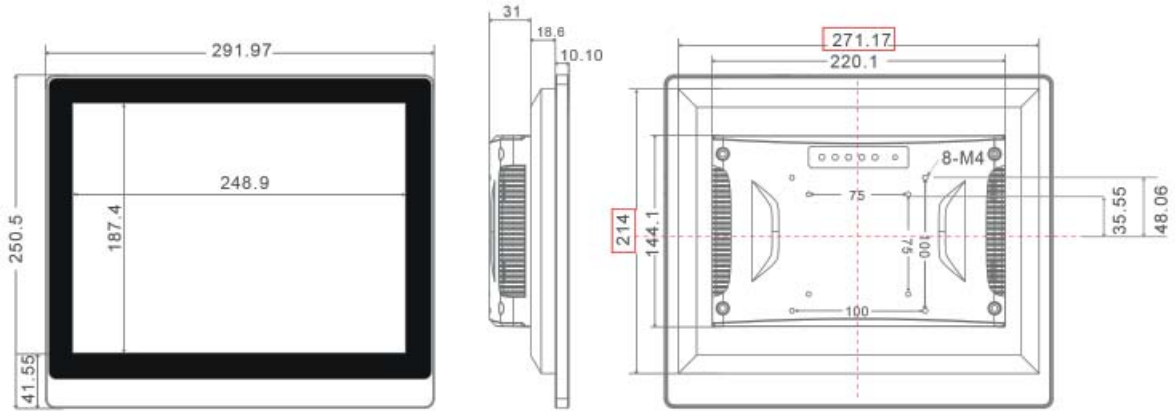

Spectra-JWS-150

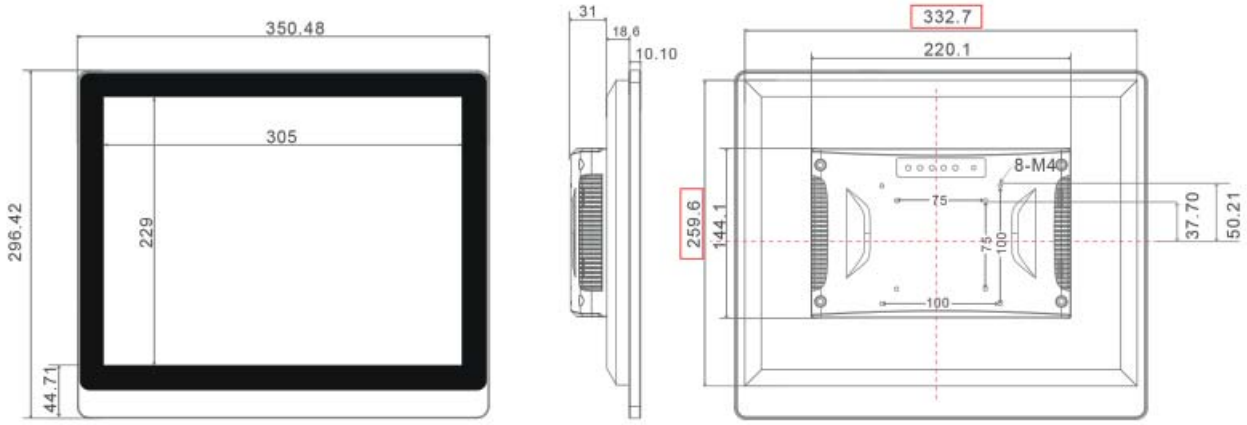

Einheit: mm / Toleranz: ±0,5mm

Spectra GmbH & Co. KG
vertrieb@spectra.de
Niederlassung Österreich
info@spectra-austria.at
Spectra (Schweiz) AG
info@spectra.ch

SPECTRA-JWS-M411-SERIE

ABMESSUNGEN

Spectra-JWS-156

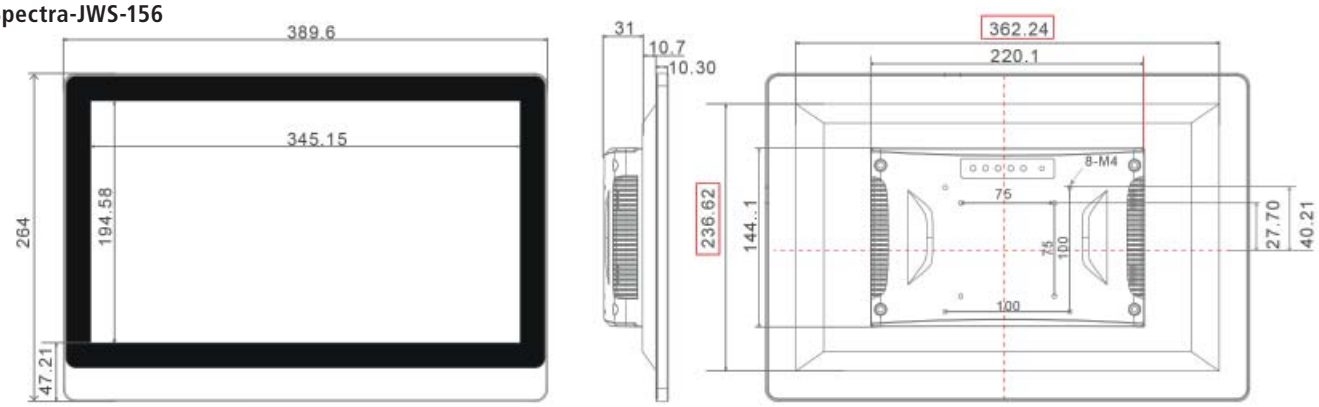

Spectra-JWS-170

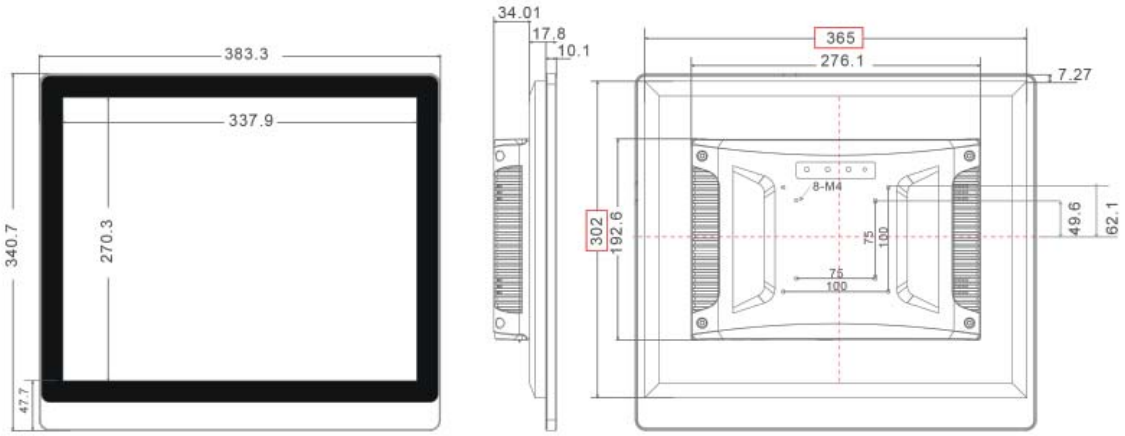

Spectra-JWS-173

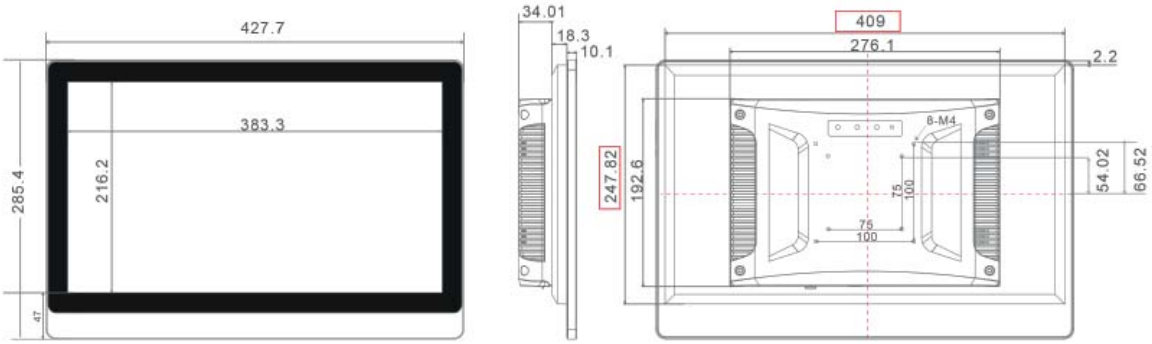

Einheit: mm / Toleranz: ±0,5mm

SPECTRA-JWS-M411-SERIE

ABMESSUNGEN

Spectra-JWS-190

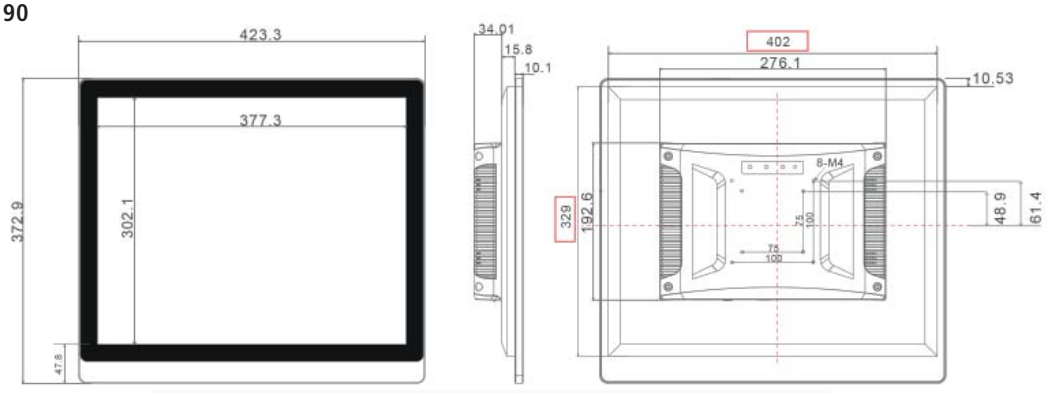

Spectra-JWS-191

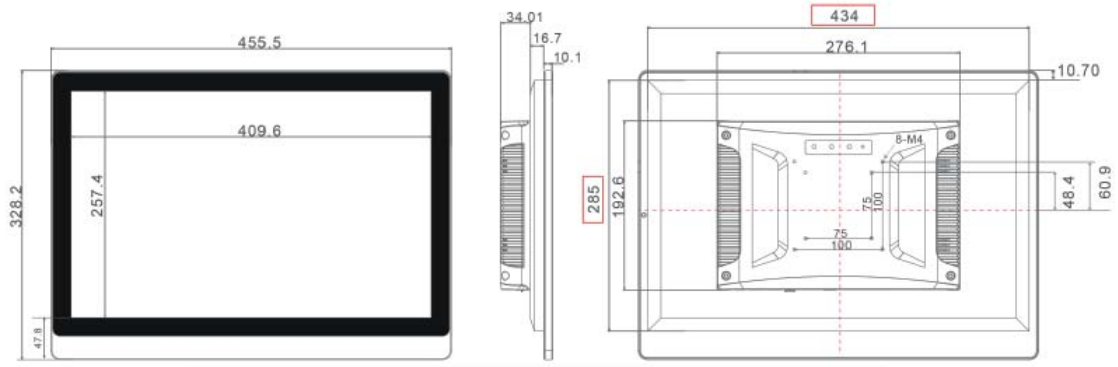

Spectra-JWS-215

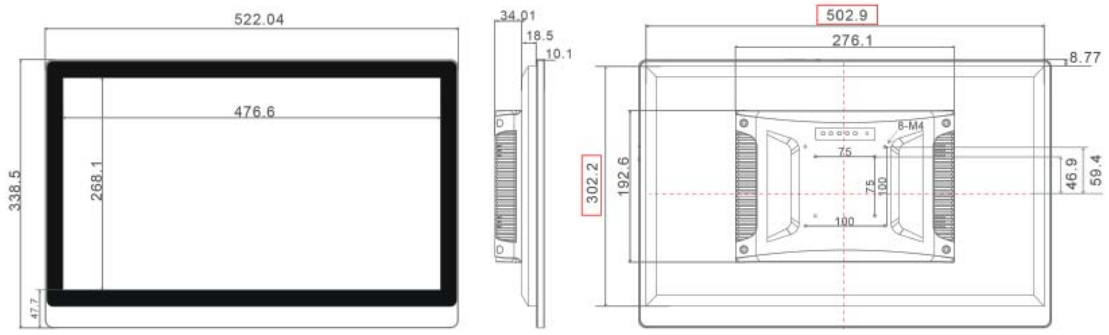

Einheit: mm / Toleranz: ±0,5mm

Spectra GmbH & Co. KG
vertrieb@spectra.de

Niederlassung Österreich
info@spectra-austria.at

Spectra (Schweiz) AG
info@spectra.ch

SPECTRA-JWS-M411-SERIE

OPTIONALES ZUBEHÖR

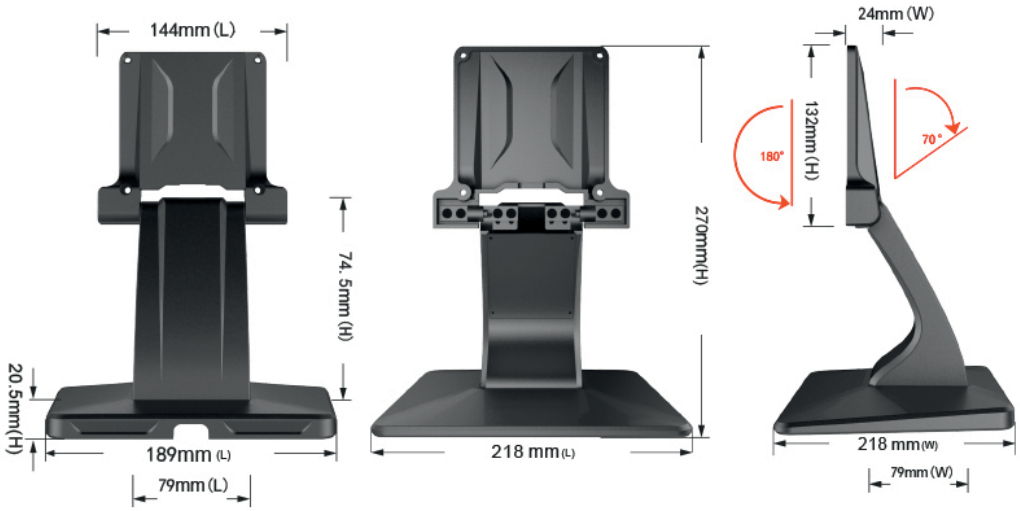

Gewicht: 1,4 kg

Abbildung ähnlich / Farbe Schwarz

BESTELLBEZEICHNUNGEN

Nr. 161733 Spectra-JWS-ZJ-02

Tischmontage für Spectra-JWS-Serie , max. 8 - 10kg, silber

Alle Marken-, Firmen- und Produktnamen sind registrierte oder anderweitig geschützte Werke der jeweiligen Firmen/Inhaber. Druckfehler, offensichtliche Irrtümer sowie Änderungen techn. Daten vorbehalten. (Stand Juni 2022)